POSICIONAMENTO CORRETO DAS BASES
TERMINAL DE ACESSO E CANCELA

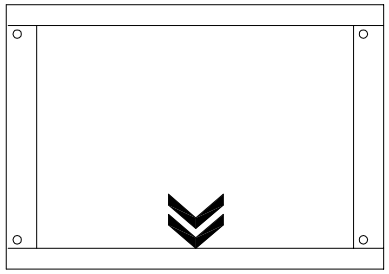

MEIO FIO

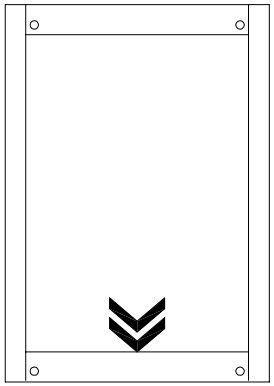

MEIO FIO

TERMINAL

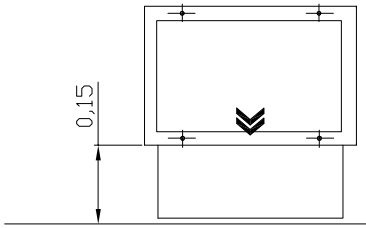

CANCELA

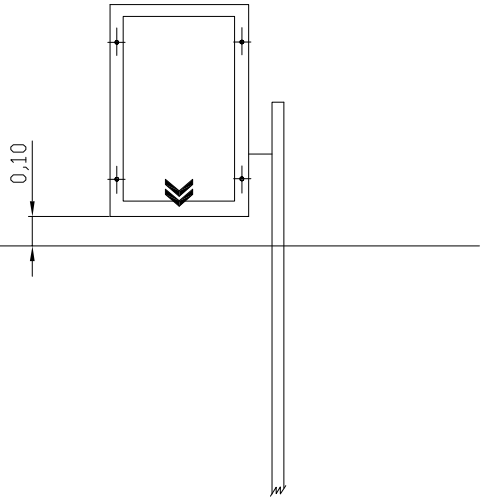

MEIO FIO (GUIA)

OBS.: NO MOMENTO DE CHUMBAR A GRAPA, VERIFICAR O LOCAL E SUA POSIÇÃO CORRETA, ALINHAMENTO E NÍVEL

MEDIDAS EM METRO

			ARQUIVO		
			DATA	PREFIXO	NÚMERO
Ø	21/07/2005	FERMOSELI	MÓVEL	GAVETA	DIVISÃO
REV.	DATA	RESP. TÉC./PROJETISTA			

link TECNOLOGIA EM ESTACIONAMENTOS

Nº DESENHO	DES-13.001.A-11/02	ESCALA	S/E
PROJETO	POSICIONAMENTO BASE TERMINAL E CANCELA	DATA	21/07/2005
TÍTULO	DESENHO ORIENTATIVO		
FORNECEDOR		FOLHA	001
ARQUIVO			